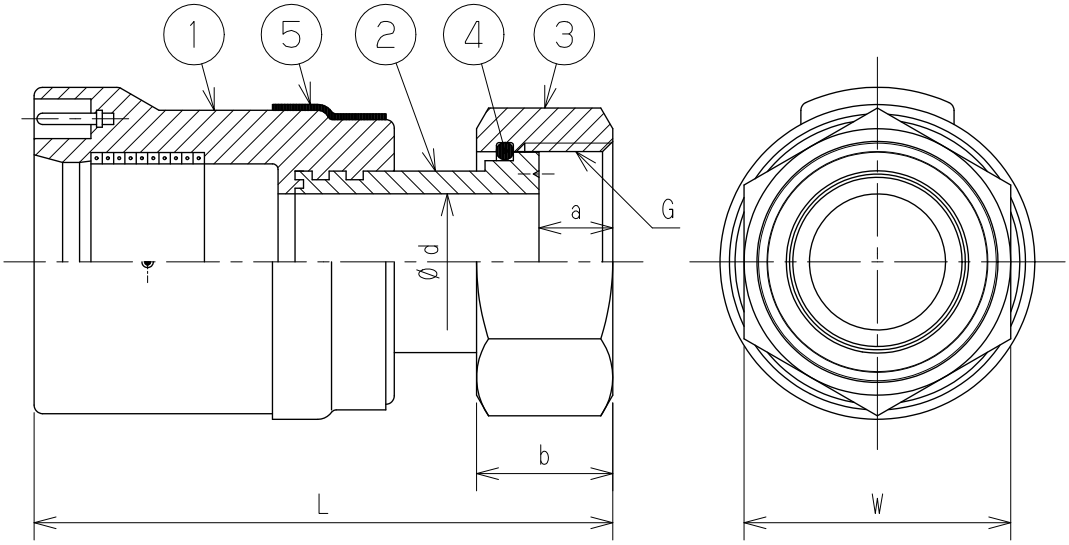

単位：mm

	図面番号	呼び A（mm）	L	a (参考)	b (参考)	d	W	G
※	P08－01	20	91	13.0	22	19.4	六角二面幅38	G1
※	P08－02	25	102	13.0	24	24.0	六角二面幅47	G1¼
※	P08－03	50	148	22.5	37	49.2	六角二面幅83	G2½

注記1．ねじ：JIS B 0202 管用平行ねじ
2．※印は当社オリジナル製品です。

【適用管種】
水道用ポリエチレン二層管（1種・2種） JIS K 6762
建築設備用ポリエチレンパイプシステム研究会 PWA005及び006規格品
日本ポリエチレンパイプシステム協会 JP K 001規格品（※20Aのみ）

No	部品名	材質	数量	備考
5	カシメリング	SUS304	1	
4	止めリング	リン青銅	1	
3	袋ナット	脱鉛青銅	1	AQ30
2	インサート金具	脱鉛青銅	1	AQ30
1	本体	LLDPE	1	

名称	PE管用エレクトロフュージョン継手（水道用）ユニオンアダプター（PE－EF－HU）				
図番	P08	尺度	承認	確認	作成
作成	2021.04.01	Free	岸田	木村	野村

東亜高級継手バルブ製造株式会社