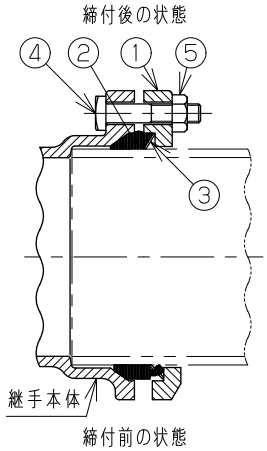

●MDフランジSUSセットの内容

図面番号	呼び A（mm）	呼び B（in）	MDフランジSUSセット フランジ	MDロックパッキン	SUS ボルト・ナット
G91-01	32	1 1/4	1	1	M8×2本
G91-02	40	1 1/2	1	1	M8×2本
G91-03	50	2	1	1	M8×2本
G91-04	65	2 1/2	1	1	M8×3本
G91-05	BF65	BF2 1/2	1	1	M10×2本
G91-06	80	3	1	1	M10×3本
G91-07	100	4	1	1	M10×3本
G91-08	125	5	1	1	M12×3本
G91-09	150	6	1	1	M12×3本
G91-10	200	8	1	1	M14×4本

●フランジ

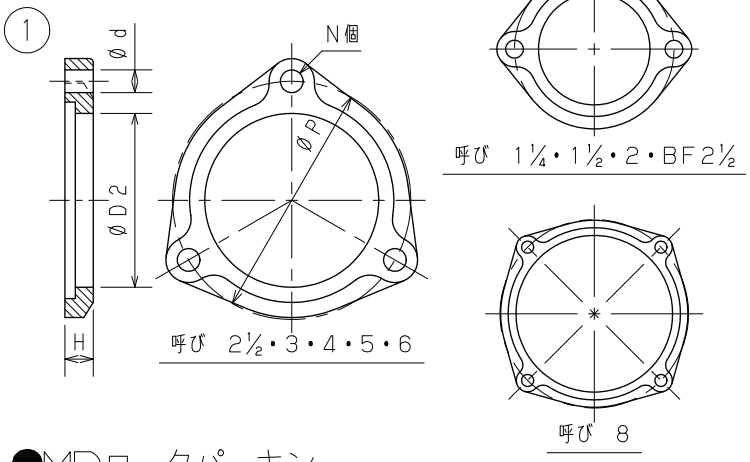

フランジ寸法表　単位：mm

呼び A（mm）	呼び B（in）	D2	H	d	P	N 数
32	1 1/4	45	13	10	70	2
40	1 1/2	51	13	10	76	2
50	2	63	13	10	90	2
65	2 1/2	79	14	10	107	3
BF65	BF2 1/2	79	15	12	112	2
80	3	92	15	12	126	3
100	4	117	15	12	152	3
125	5	143	19	15	181	3
150	6	169	19	15	210	3
200	8	221	20	17	266	4

注記1．表面処理はエポキシ樹脂系粉体塗装（グレー色）

●MDロックパッキン

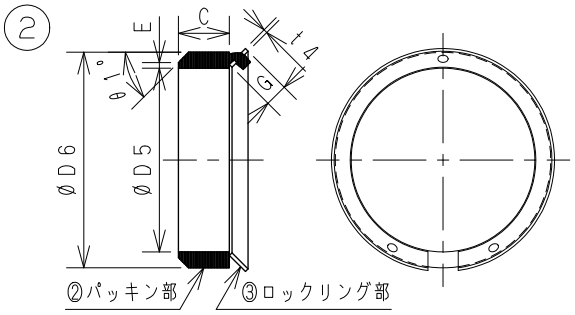

MDロックパッキン寸法表　単位：mm

呼び A(mm)	呼び B(in)	パッキン部 D5	D6	C	E	θ1°	ロックリング部 G	t4
32	1 1/4	42.7	51	11.0	1.5	45	5.5	1.0
40	1 1/2	48.6	57	13.5	1.5	45	5.6	1.0
50	2	60.5	70	13.5	2.0	40	6.2	1.0
65	2 1/2	76.3	87	16.0	2.0	40	6.6	1.0
80	3	89.1	102	16.5	2.5	40	8.0	1.0
100	4	114.3	129	19.0	3.0	35	8.9	1.0
125	5	139.8	155	21.0	3.0	35	9.1	1.0
150	6	165.2	183	23.0	3.5	35	10.5	1.0
200	8	216.3	238	26.0	3.5	35	12.5	1.5

●SUS製T字ボルト・ナット

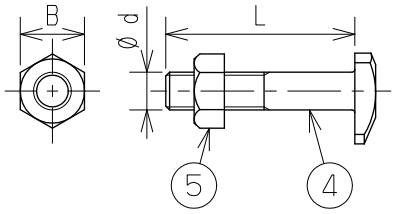

SUS製T字ボルト・ナット寸法表　単位：mm

	呼び A（mm）	呼び B（in）	d (M)	L	B
※	32	1 1/4	8	40	13
※	40	1 1/2	8	40	
※	50	2	8	45	
※	65	2 1/2	8	45	
※	BF65	BF2 1/2	10	50	17
※	80	3	10	50	
※	100	4	10	50	
※	125	5	12	65	19
※	150	6	12	65	
※	200	8	14	75	22

注記1．表面処理：薬品着色（ブロンズ色）
2．200Aは六角ボルトとなります。
3．※印は当社のオリジナル製品です。

No	部品名	材質	数量	備考
5	六角ナット	SUS304	—	JIS G 4315
4	T字ボルト	SUS304	—	JIS G 4315
3	ロックリング	SUS430	1	JIS G 4305
2	MDパッキン	SBR	1	JIS K 6380
1	フランジ	FCD450-10	1	JIS G 5502

名称	排水鋼管用可とう継手 MDフランジSUSセット				
図番	G91	尺度	承認	確認	作成
作成	2020.04.01	Free	真田	西	野村

東亜高級継手バルブ製造株式会社