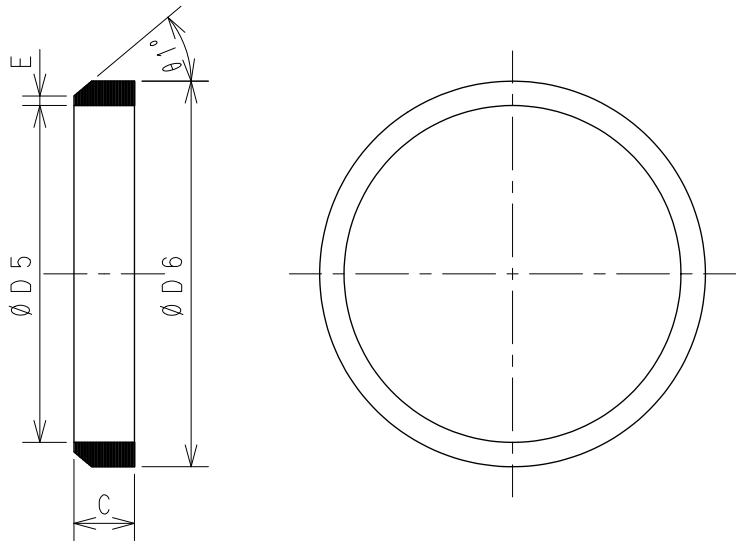


単位：mm

| 図面番号 | 呼び | | D5 | D6 | C | E | θ1° |
|---|---|---|---|---|---|---|---|
| | A（mm） | B（in） | | | | | |
| G64-01P | 32 | 1 1/4 | 42.7 | 51 | 11.0 | 1.5 | 45 |
| G64-02P | 40 | 1 1/2 | 48.6 | 57 | 11.0 | 1.5 | 45 |
| G64-03P | 50 | 2 | 60.5 | 70 | 13.0 | 2.0 | 40 |
| G64-04P | 65 | 2 1/2 | 76.3 | 87 | 14.5 | 2.0 | 40 |
| G64-05P | 80 | 3 | 89.1 | 102 | 16.0 | 2.5 | 40 |
| G64-06P | 100 | 4 | 114.3 | 129 | 18.5 | 3.0 | 35 |
| G64-07P | 125 | 5 | 139.8 | 155 | 19.5 | 3.0 | 35 |
| G64-08P | 150 | 6 | 165.2 | 183 | 20.5 | 3.5 | 35 |
| G64-09P | 200 | 8 | 215.0 | 238 | 24.0 | 3.5 | 35 |
| G64-10P | 250 | 10 | 267.4 | 292 | 30.0 | 3.5 | 35 |

注記1．このパッキンはCO・VRA・Ni・LS・直結接続用です。

| No | 部品名 | 材質 | 数量 | 備考 |
|---|---|---|---|---|
| 5 | | | | |
| 4 | | | | |
| 3 | | | | |
| 2 | | | | |
| 1 | COパッキン | EPDM | | |

| | | | | | |
|---|---|---|---|---|---|
| 名称 | 排水鋼管用可とう継手<br>COパッキン（CO-P） | | | | |
| 図番 | G64P | 尺度 | 承認 | 確認 | 作成 |
| 作成 | 2020.04.01 | Free | 真田 | 西 | 野村 |

東亜高級継手バルブ製造株式会社