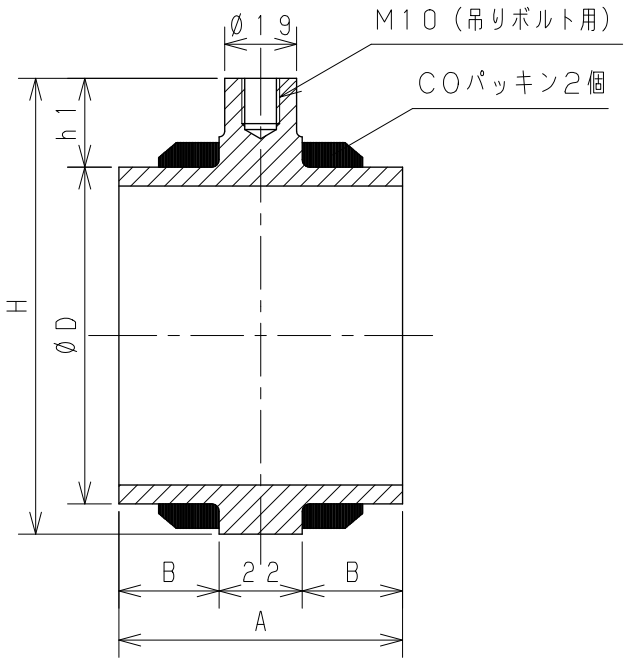

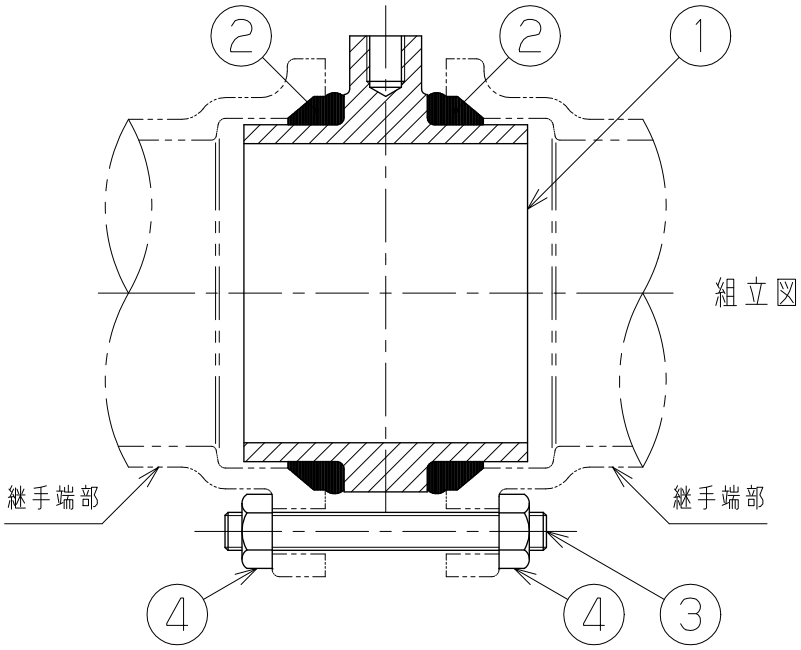

単位：mm

	図面番号	呼び A（mm）	呼び B（in）	A	B	D	H	h1	付属ボルト	本数	廃盤
※	G61-01	50	2	62	20.0	60.5	89.0	22.0	M8×80	2本	
※	G61-02	65	2½	68	23.0	76.3	105.8	22.5		3本	
※	G61-03	80	3	75	26.5	89.1	120.6	23.5	M10×85	3本	
※	G61-04	100	4	85	31.5	114.3	148.8	25.0		3本	
※	G61-05	125	5	92	35.0	139.8	174.3	25.0	M12×95	3本	■
※	G61-06	150	6	98	38.0	165.2	203.7	27.0		3本	■

注記１．本体の表面処理はエポキシ樹脂系粉体塗装（グレー色）
２．※印は当社のオリジナル製品です。
３．付属品：COパッキン２個・寸切ボルト・六角ナット
４．吊り用M１０ボルトは付属しておりません。
５．■印は在庫が無くなり次第廃盤です。

No	部品名	材質	数量	備考
5				
4	六角ナット	SWCH10相当	―	電気亜鉛めっき
3	寸切ボルト	SS400	―	電気亜鉛めっき
2	COパッキン	EPDM	2	
1	本体	FC150	1	JIS G 5501

名称	排水鋼管用可とう継手本体 直結ニップル（Ni）				
図番	G61	尺度	承認	確認	作成
作成	2020.04.01	Free	真田	西	野村

東亜高級継手バルブ製造株式会社