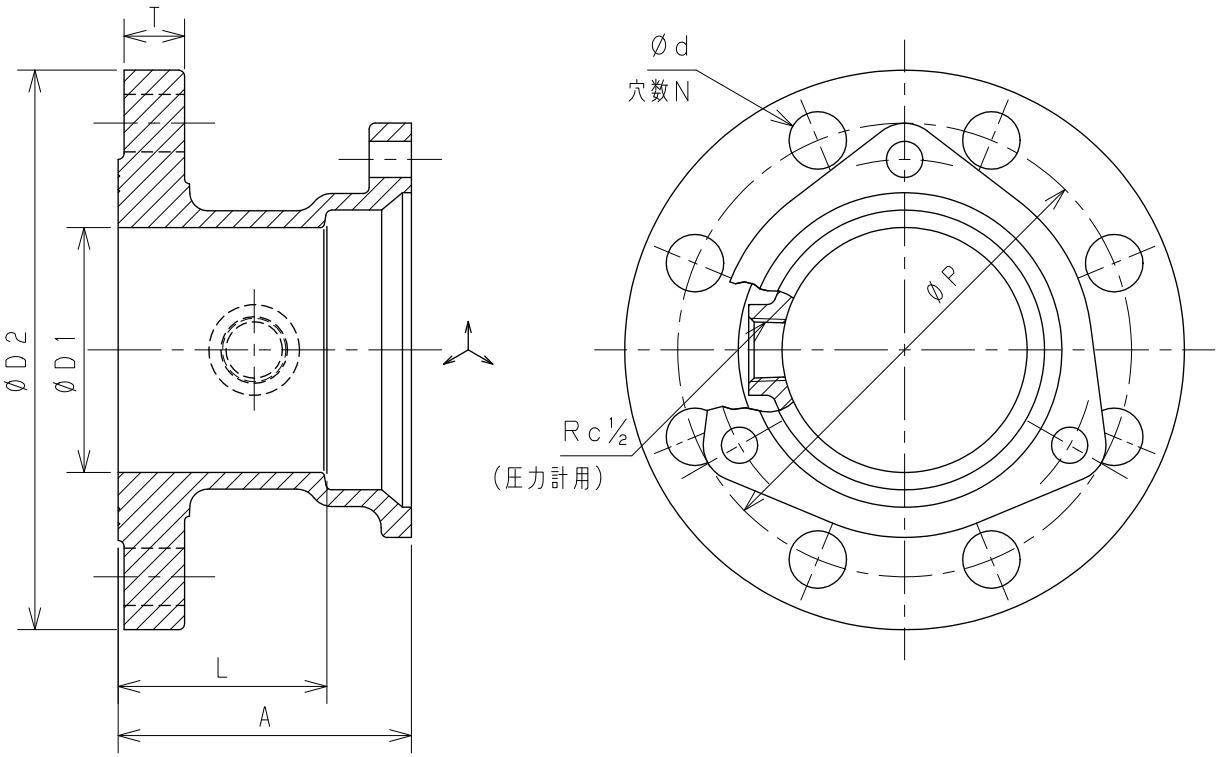

単位：mm

	図面番号	呼び A（mm）	呼び B（in）	A	L	D1	D2	T	P	d	N個	廃盤
※	G53-01	65	2½	87	62	68	175	20	140	19	4	■
※	G53-02	80	3	97	69	81	185	20	150	19	8	■

注記１．本体の表面処理はエポキシ樹脂系粉体塗装（グレー色）
２．フランジ部はＪＩＳ　Ｂ　２２３９　鋳鉄製管フランジ１０Ｋ寸法に準拠しております。
３．※印は当社のオリジナル製品です。
４．圧力計（Ｒｃ½）を使用しない場合は別途、ねじ込み式管継手のプラグをご用意ください。
５．■印は在庫が無くなり次第廃盤です。

No	部品名	材質	数量	備考
5				
4				
3				
2				
1	本体	FC150	1	JIS G 5501

名称	排水鋼管用可とう継手本体 Ｆ付ソケット（Ｆ－Ｓ）				
図番	G53	尺度	承認	確認	作成
作成	2025.02.18	Free	真田	西	野村

東亜高級継手バルブ製造株式会社