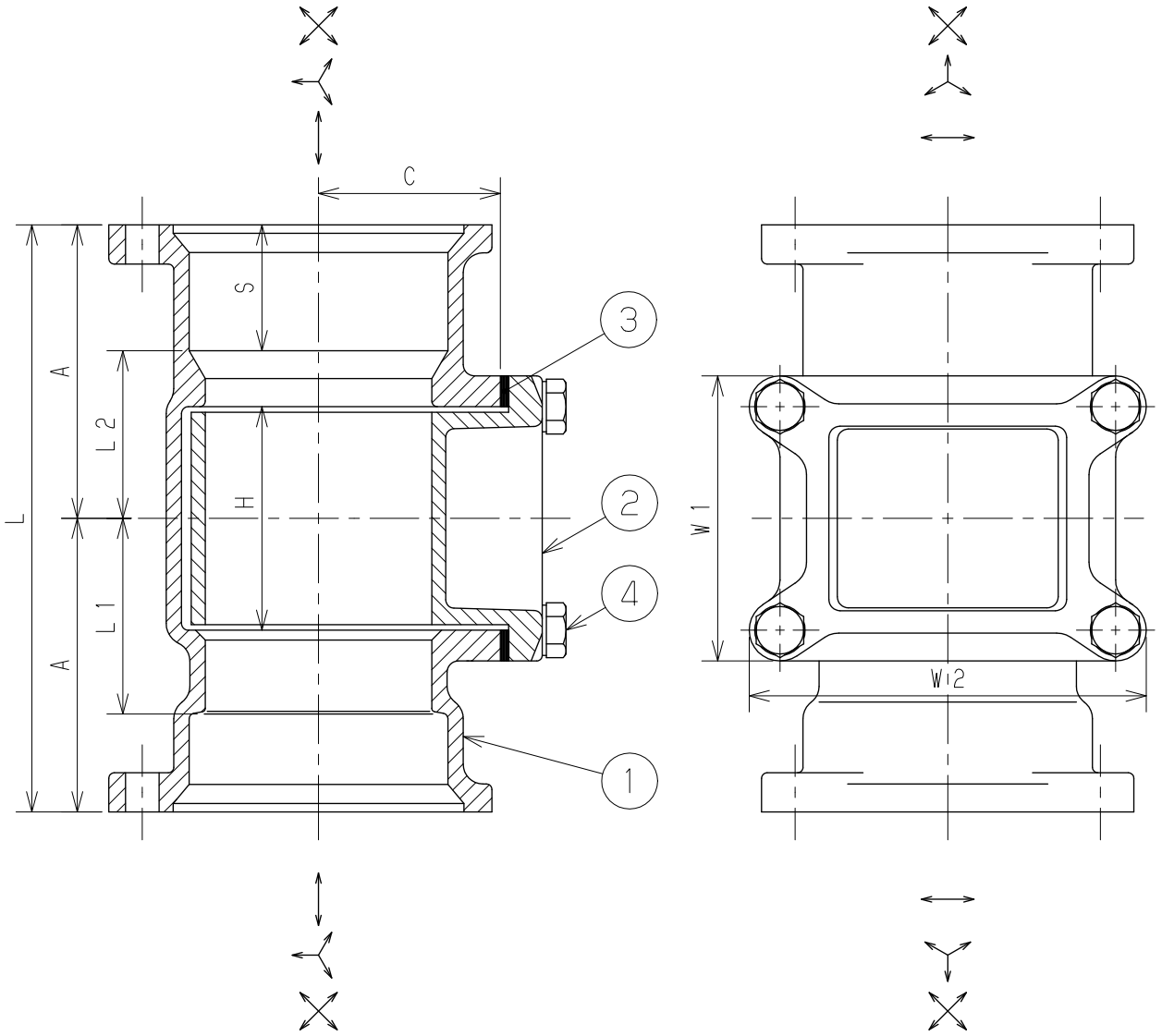

●：標準品　☆：受注生産品　　単位：mm

	図面番号	呼び A（mm）	呼び B（in）	L	A	L1	L2	C	H	W1	W2	最小－最大 差し込み代S	フタ用SUS 六角ボルト
☆※	G534－01	50	2	190	95	73	60	39	80	100	112	22－32	M8×25
☆※	G534－02	65	2½	200	100	75	55	56	80	100	130	25－42	
●※	G534－03	80	3	210	105	70	60	65	80	102	142	28－42	M10×30
●※	G534－04	100	4	220	110	70	60	72	80	102	169	33－47	
●※	G534－05	125	5	230	115	79	60	93	80	104	199	36－52	
●※	G534－06	150	6	230	115	76	60	109	80	106	227	39－52	
▲☆※	G534－07	200	8	250	125	77	65	120	80	138	248	48－57	

注記１．適用規格：日本金属継手協会　ＪＰＦ　ＭＤＪ　００４に準拠。
２．表面処理：内外面共ナイロンコーティング（黒色）３００μm以上とする。
３．▲印は枝側の一部にボルトが本体側から入らない箇所があります
４．フタを本体に取付ける際はフタの向きとパッキン面に異物が無いことを確認して下さい。
５．六角ボルトを片締めにならないよう均等に締付けて下さい。（締付けトルクは１０Ｎ・m）
６．必要に応じてフタ用ＳＵＳ六角ボルトにグリース等の潤滑油を塗布して下さい。
７．一次側・二次側共、ＴＭパッキンをご使用下さい。
８．※印は当社のオリジナル製品です。

No	部品名	材質	数量	備考
5				
4	座金組込六角ボルト	SUS304XM7	4	
3	パッキン	EPDM	1	
2	フタ	FC150	1	JIS G 5501
1	本体	FC150	1	JIS G 5501

名称	ちゅう房排水用可とう継手本体（RD継手） 掃除口付満水試験兼用伸縮継手（RD－COS－T）				
図番	G534	尺度	承認	確認	作成
作成	2021.04.01	Free	真田	西	野村

東亜高級継手バルブ製造株式会社