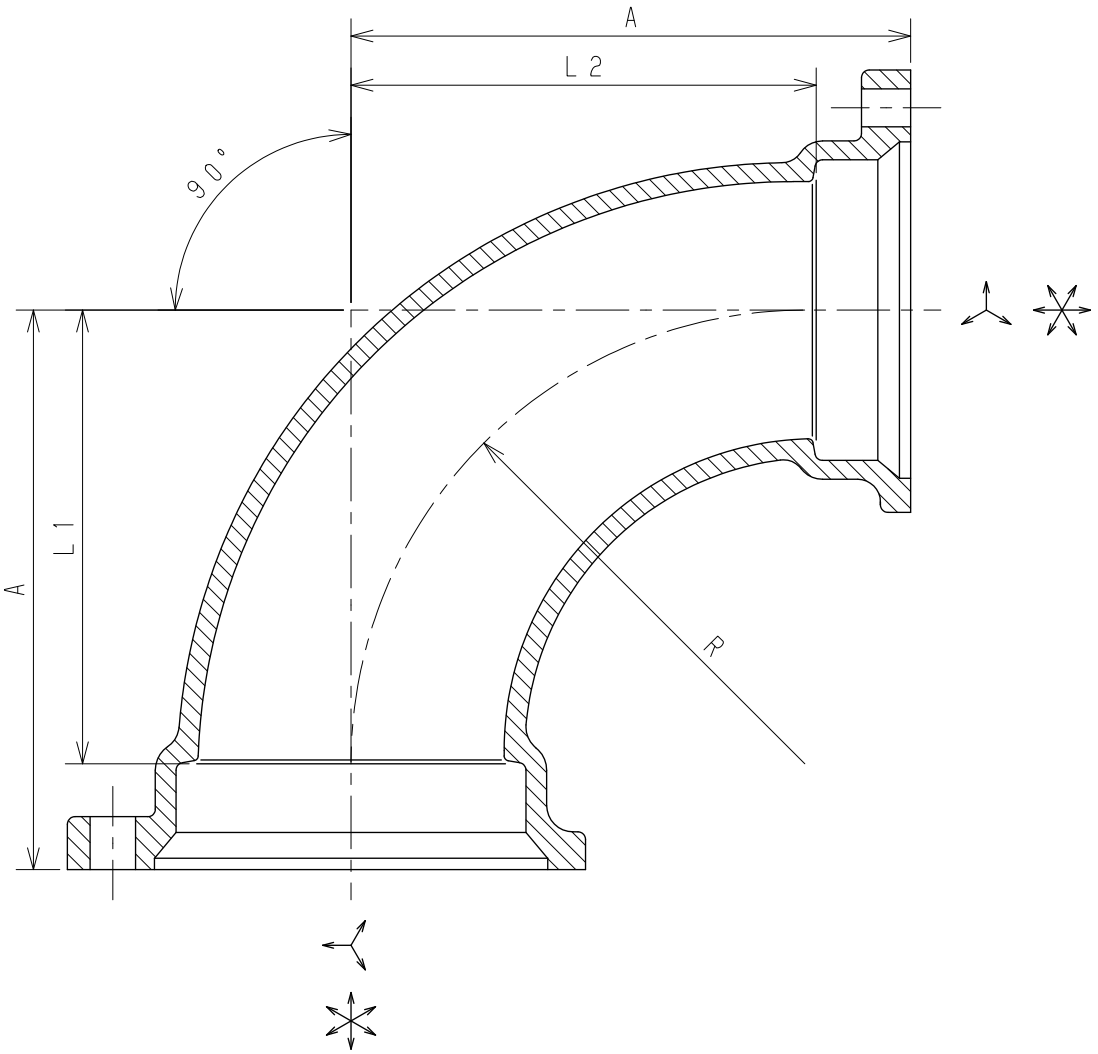

☆：受注生産品　　単位：mm

	図面番号	呼び A（mm）	呼び B（in）	A	L1	L2	R
☆※	G504-01	65	2½	128	103	103	103
☆※	G504-02	80	3	148	120	120	120
☆※	G504-03	100	4	185	152	152	152
☆※	G504-04	125	5	205	169	169	169
☆※	G504-05	150	6	226	187	187	187
☆※	G504-06	250	10	330	260	260	260
☆※	G504-07	80×65	3×2½	148	120	123	120
☆※	G504-08	100×80	4×3	185	152	157	152
☆※	G504-09	125×100	5×4	205	169	172	169
☆※	G504-10	150×125	6×5	226	187	190	187

注記１．適用規格：日本金属継手協会　ＪＰＦ　ＭＤＪ　００４に準拠。
２．表面処理：内外面共ナイロンコーティング（黒色）３００μm以上とする。
３．上記継手の付属品はＴＭ－Ⅱをご使用下さい。
４．※印は当社のオリジナル製品です。

No	部品名	材質	数量	備考
5				
4				
3				
2				
1	本体	FC150	1	JIS G 5501

名称	ちゅう房排水用可とう継手本体（RD継手） 汚水用90°エルボ（RD-LLS）				
図番	G504	尺度	承認	確認	作成
作成	2020.04.01	Free	真田	西	野村

東亜高級継手バルブ製造株式会社