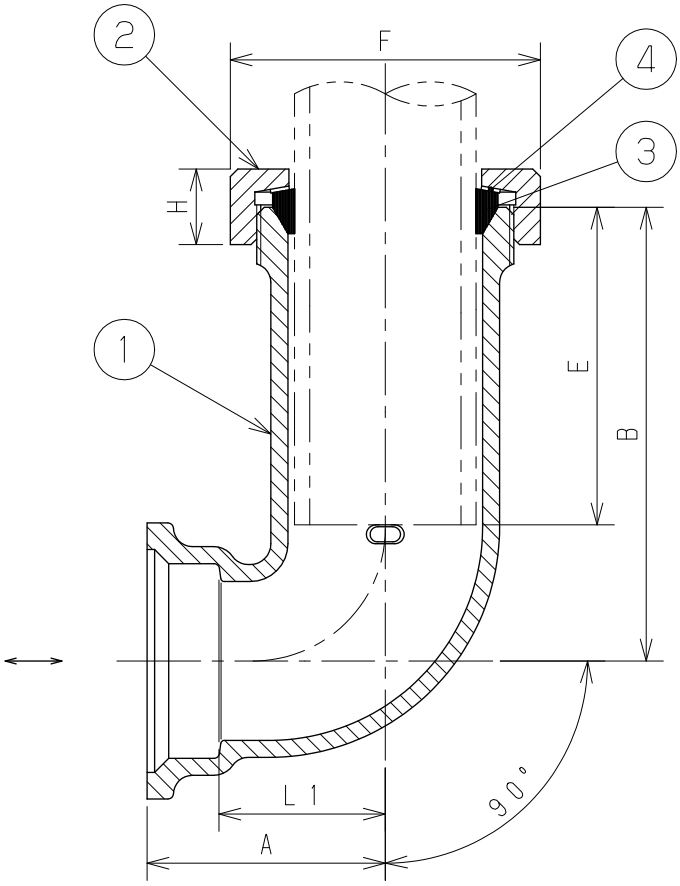

受注生産品　　単位：mm

	図面番号	呼び A（mm）	呼び B（in）	A	B	L1	E	F	H
	G46－01	40	1½	63	120	44	84	82	20
※	G46－03	50×40	2×1½	66	121	44	80	82	20

注記１．本体の表面処理はエポキシ樹脂系粉体塗装（グレー色）
２．※印は当社のオリジナル製品です。
３．２×１½は２インチ側：フランジ、１½インチ側：袋ナットとなります。

No	部品名	材質	数量	備考
5				
4	ワッシャ	PE	1	
3	パッキン	NBR	1	
2	袋ナット	FCD450-10	1	JIS G 5502
1	本体	FC150	1	JIS G 5501

名称	排水鋼管用可とう継手本体 流し排水用ロングエルボ（TL－A）				
図番	G46	尺度	承認	確認	作成
作成	2025.09.01	Free	小国	西	野村

東亜高級継手バルブ製造株式会社