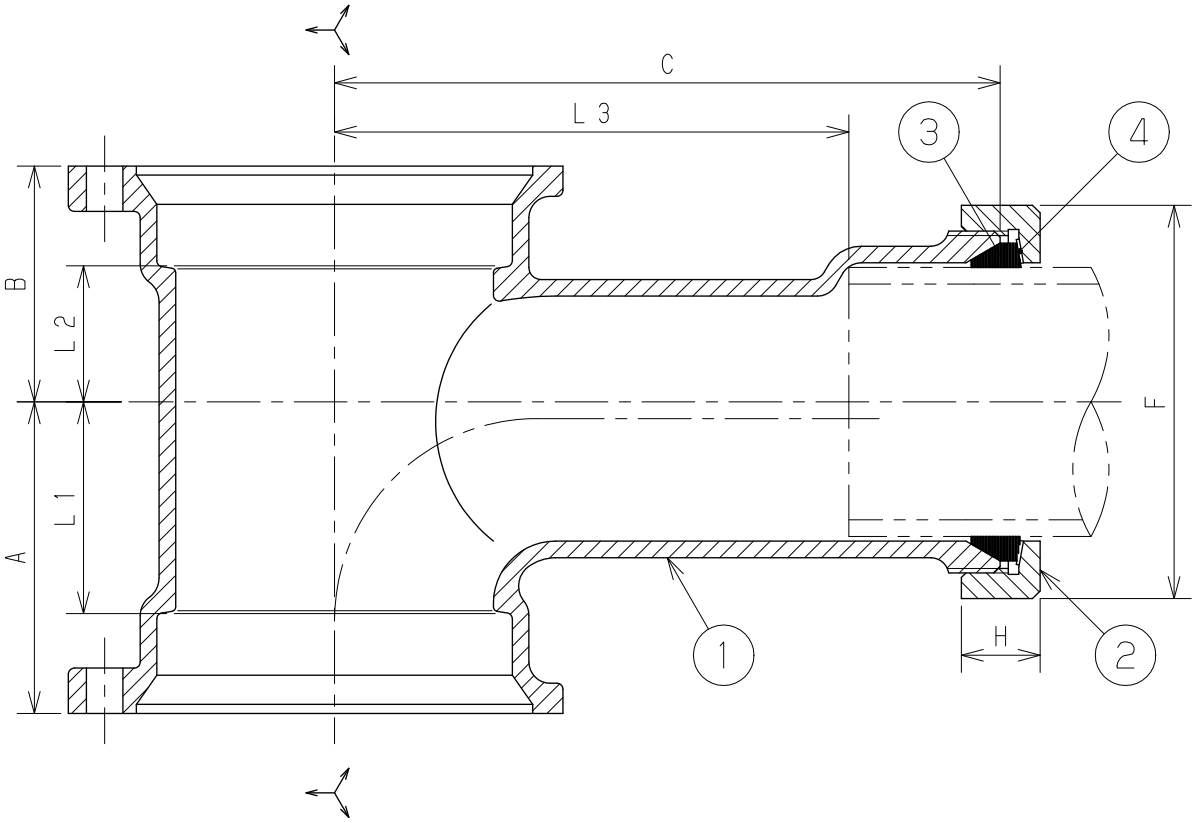

受注生産品　　単位：mm

図面番号	呼び		A	B	C	L1	L2	L3	F	H
	A（mm）	B（in）								
G39－01	80	3	103	73	220	75	45	170	130	26
G39－02	100×80	4×3	103	78	220	70	45	170	130	26

注記１．本体の表面処理はエポキシ樹脂系粉体塗装（グレー色）
　　２．※印は当社のオリジナル製品です。

No	部品名	材質	数量	備考
5				
4	ワッシャ	PE	1	
3	パッキン	NBR	1	
2	袋ナット	FCD450-10	1	JIS G 5502
1	本体	FC150	1	JIS G 5501

名称	排水鋼管用可とう継手本体 VST－B（VST－B）				
図番	G39	尺度	承認	確認	作成
作成	2025.09.01	Free	小国	西	野村

東亜高級継手バルブ製造株式会社