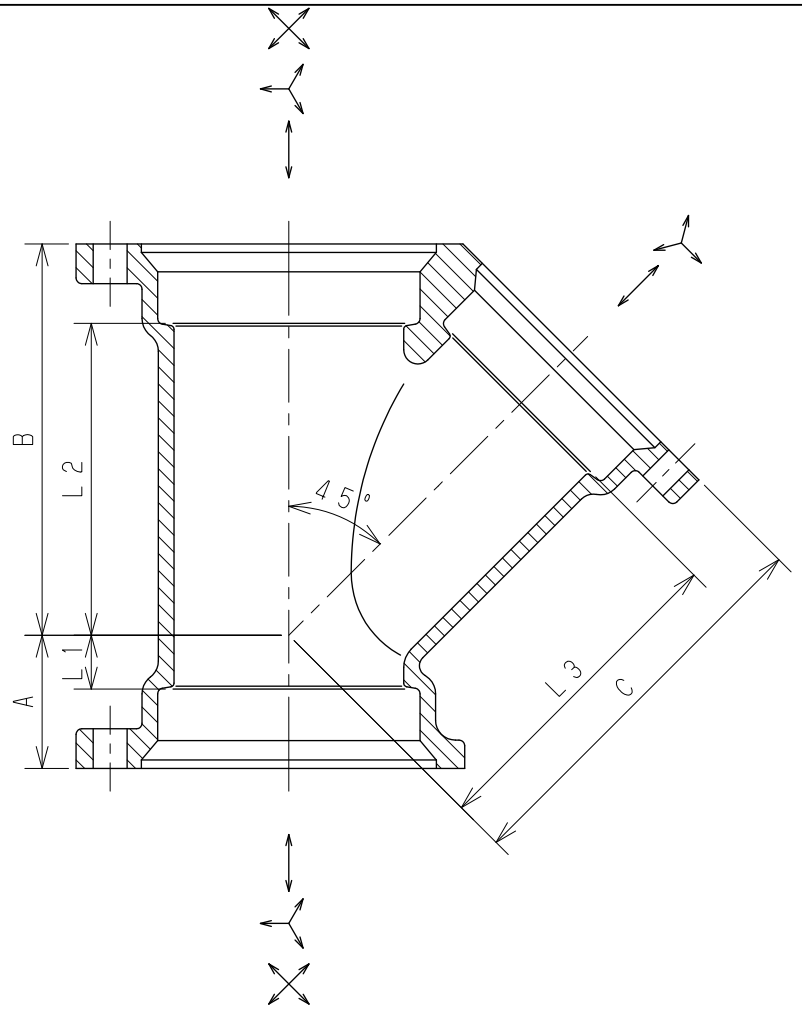

単位：mm

図面番号	呼び A（mm）	呼び B（in）	A	B	C	L1	L2	L3
G29-01	40×32	1½×1¼	31	82	83	12	63	65
G29-02	50×32	2×1¼	29	91	96	7	69	78
G29-03	50×40	2×1½	34	96	100	12	74	81
G29-04	65×40	2½×1½	29	105	112	4	80	93
G29-05	65×50	2½×2	38	117	121	13	92	99
G29-06	80×40	3×1½	26	114	124	-2	86	105
G29-07	80×50	3×2	34	125	132	6	97	110
G29-08	80×65	3×2½	47	138	141	19	110	116
G29-09	100×40	4×1½	19	131	146	-14	98	127
G29-10	100×50	4×2	27	140	153	-6	107	131
G29-11	100×65	4×2½	40	153	162	7	120	137
G29-12	100×80	4×3	49	163	169	16	130	141
G29-13	125×50	5×2	17	155	173	-19	119	151
G29-14	125×65	5×2½	30	168	182	-6	132	157
G29-15	125×80	5×3	39	178	190	3	142	162
G29-16	125×100	5×4	58	198	204	22	162	171
G29-17	150×50	6×2	8	170	194	-31	131	172
G29-18	150×80	6×3	30	193	210	-9	154	182
G29-19	150×100	6×4	49	213	224	10	174	191
G29-20	150×125	6×5	70	234	240	31	195	204
※ G29-21	200×100	8×4	37	249	272	-11	201	239
※ G29-22	200×125	8×5	55	268	285	7	220	249
※ G29-23	200×150	8×6	70	285	296	22	237	257

注記１．本体の表面処理はエポキシ樹脂系粉体塗装（グレー色）
　　２．※印は当社のオリジナル製品です。

No	部品名	材質	数量	備考
5				
4				
3				
2				
1	本体	FC150	1	JIS G 5501

名称	排水鋼管用可とう継手本体 径違い45° Y（Y）				
図番	G29	尺度	承認	確認	作成
作成	2020.04.01	Free	真田	西	野村

東亜高級継手バルブ製造株式会社