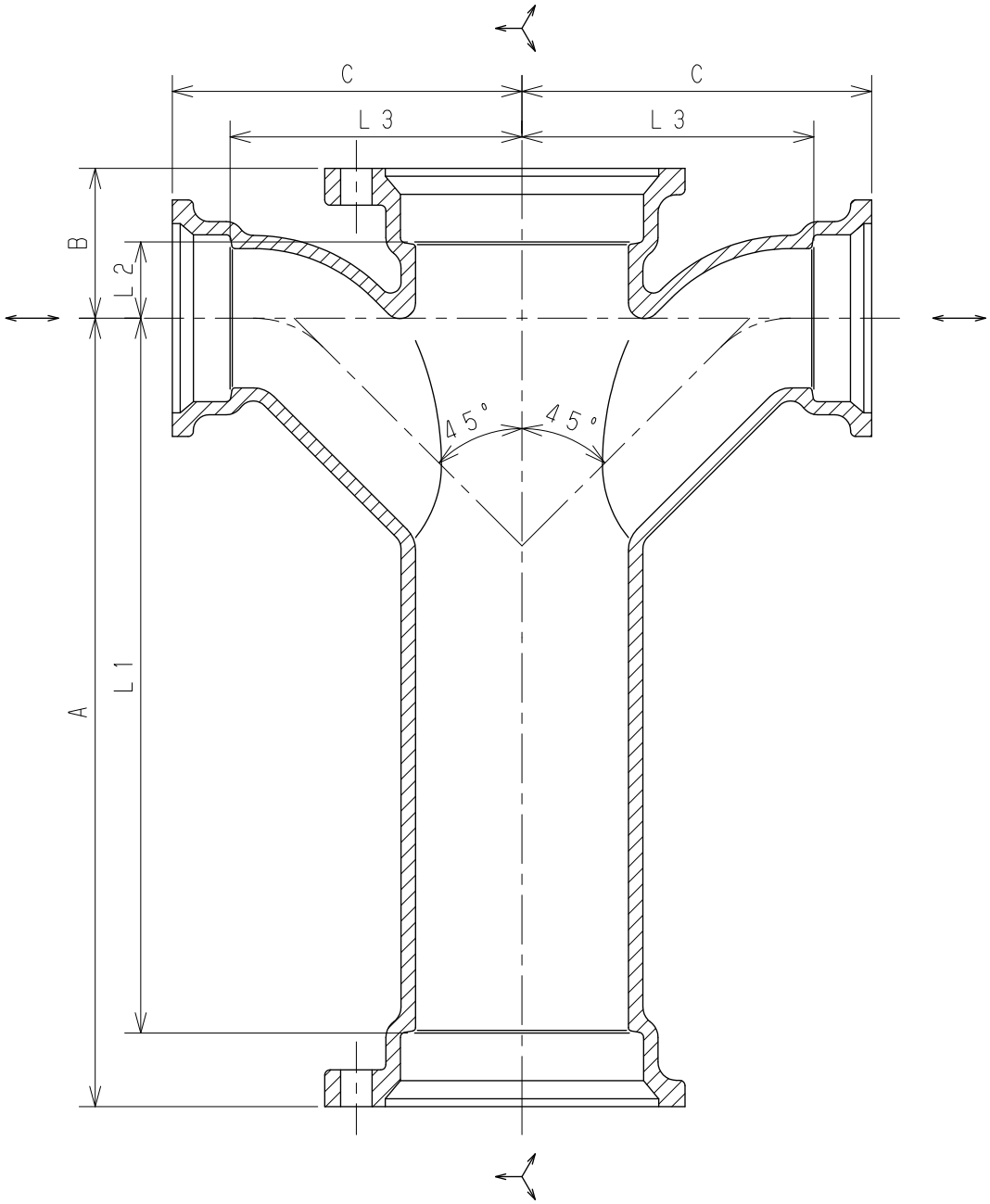

受注生産品　　単位：mm

	図面番号	呼び A（mm）	呼び B（in）	A	B	C	L 1	L 2	L 3	廃盤
※	G 2 7 − 0 1	8 0 × 5 0	3 × 2	3 0 0	5 7	1 3 3	2 7 2	2 9	1 1 1	
※	G 2 7 − 0 2	1 0 0 × 5 0	4 × 2	3 5 0	5 7	1 5 8	3 1 7	2 4	1 3 6	■

注記１．本体の表面処理はエポキシ樹脂系粉体塗装（グレー色）
　　２．※印は当社のオリジナル製品です。
　　３．■印は在庫が無くなり次第廃盤です。

No	部品名	材質	数量	備考
5				
4				
3				
2				
1	本体	FC150	1	JIS G 5501

名称	排水鋼管用可とう継手本体 ロング両口90° 大曲りY（WTY−L）				
図番	G27	尺度	承認	確認	作成
作成	2020.04.01	Free	真田	西	野村

東亜高級継手バルブ製造株式会社