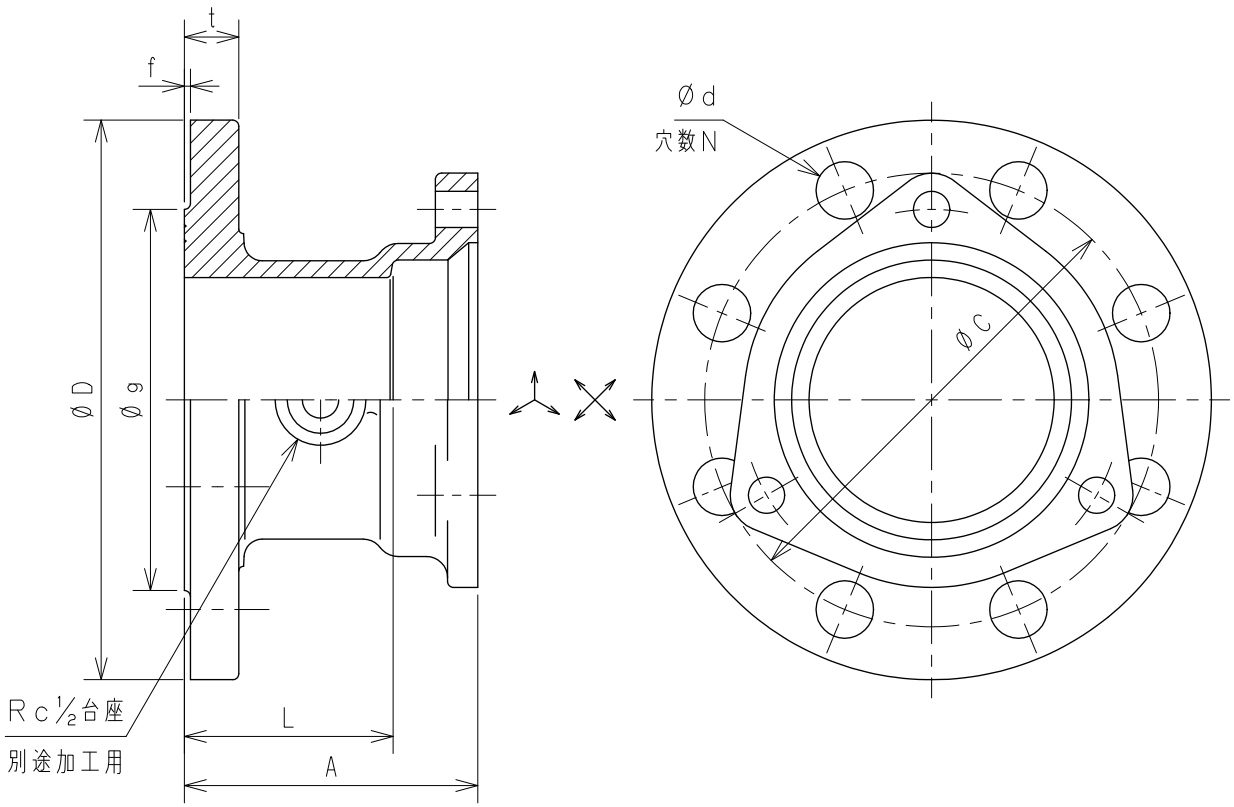

単位：mm

	図面番号	呼び		A	L	10Kフランジ部							
		A（mm）	B（in）			D	C	d	N個	ボルトのねじの呼び	g	f	t
※	G273-04	125	5	115	79	250	210	23	8	M20	182	2	20
※	G273-05	150	6	125	86	280	240	23	8	M20	212	2	22
※	G273-06	200	8	145	97	330	290	23	12	M20	262	2	22

注記１．適用規格：日本金属継手協会　ＪＰＦ　ＭＤＪ　００３に準拠。
２．表面処理：エポキシ樹脂系粉体塗装（グリーン色）
３．フランジ部はＪＩＳ　Ｂ　２２３９：２０１３　１０Ｋフランジの基準寸法を採用しております。
４．上記継手の付属品はロックエースフランジセットをご使用下さい。
５．１０Ｋフランジ用ボルト・ナットとパッキン又はガスケットは付属しておりません。
６．※印は当社のオリジナル製品です。

No	部品名	材質	数量	備考
5				
4				
3				
2				
1	本体	FCD450-10		JIS G 5502

名称	圧送排水鋼管用可とう継手本体（ロックエース） Ｆ付ソケット（LK-FS）				
図番	G273	尺度	承認	確認	作成
作成	2023.12.01	Free	真田	西	野村

東亜高級継手バルブ製造株式会社