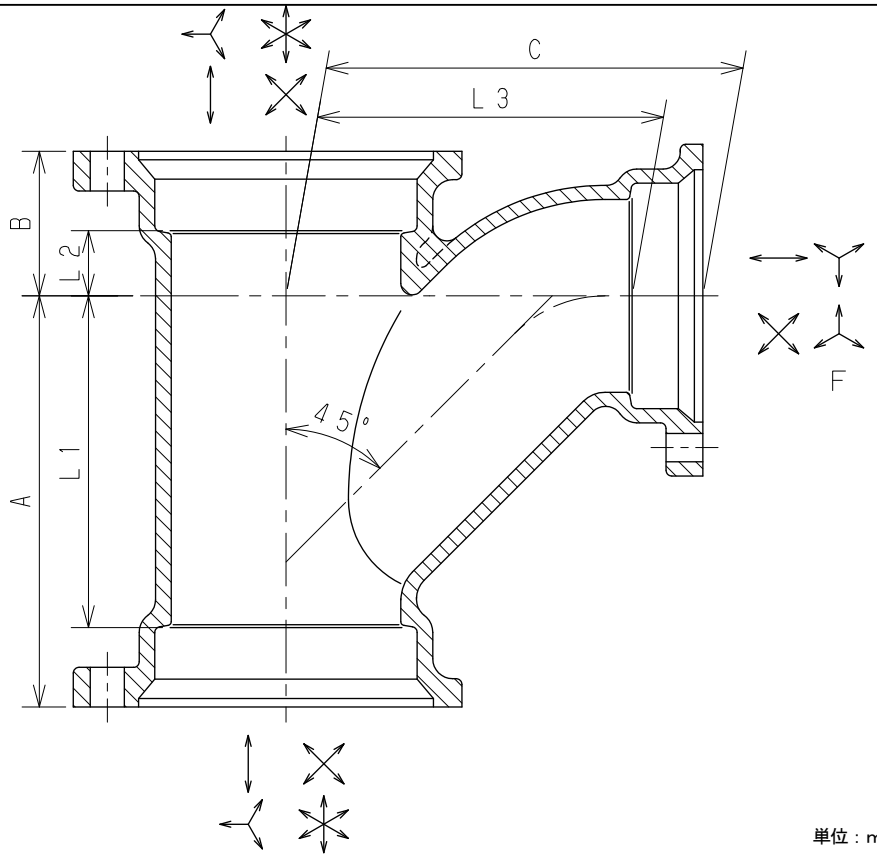

単位：mm

	図面番号	呼び A（mm）	呼び B（in）	A	B	C	L1	L2	L3
	G23－01	40×32	1½×1¼	88	31	89	69	12	71
	G23－02	50×32	2×1¼	95	31	98	73	9	80
	G23－03	50×40	2×1½	102	35	103	80	13	84
	G23－04	65×40	2½×1½	108	35	114	83	10	95
	G23－05	65×50	2½×2	120	42	123	95	17	101
	G23－06	80×40	3×1½	114	35	123	86	7	104
	G23－07	80×50	3×2	126	42	133	98	14	111
▲	G23－08	80×65	3×2½	145	51	147	117	23	122
	G23－09	100×40	4×1½	122	35	138	89	2	119
	G23－10	100×50	4×2	135	42	149	102	9	127
▲	G23－11	100×65	4×2½	155	51	164	122	18	139
	G23－12	100×80	4×3	168	58	173	135	25	145
	G23－13	125×50	5×2	140	42	164	104	6	142
	G23－14	125×65	5×2½	160	51	179	124	15	154
	G23－15	125×80	5×3	174	58	189	138	22	161
	G23－16	125×100	5×4	205	72	213	169	36	180
	G23－17	150×50	6×2	143	42	176	104	3	154
	G23－18	150×80	6×3	179	58	203	140	19	175
	G23－19	150×100	6×4	212	72	229	173	33	196
	G23－20	150×125	6×5	244	88	250	205	49	214
※	G23－22	200×80	8×3	208	58	248	160	10	220
	G23－23	200×100	8×4	235	72	270	187	24	237
	G23－24	200×125	8×5	265	88	290	217	40	254
	G23－25	200×150	8×6	307	105	315	259	57	276
☆※	G23－26	250×100	10×4	273	72	310	203	2	277
☆※	G23－27	250×150	10×6	335	105	355	265	35	316
☆※	G23－28	250×200	10×8	385	130	388	315	60	340

注記１．本体の表面処理はエポキシ樹脂系粉体塗装（グレー色）
２．▲印は枝側の一部にボルトが本体側から入らない箇所があります。
３．※印は当社のオリジナル製品です。
４．☆印はＴＭ－Ⅱ継手のみです。
５．呼び８×３は枝部フランジの向きがＦ方向になります。

No	部品名	材質	数量	備考
5				
4				
3				
2				
1	本体	FC150	1	JIS G 5501

名称	排水鋼管用可とう継手本体 径違い90°大曲りＹ（ＴＹ）				
図番	G23	尺度	承認	確認	作成
作成	2024.04.01	Free	小国	西	野村

東亜高級継手バルブ製造株式会社