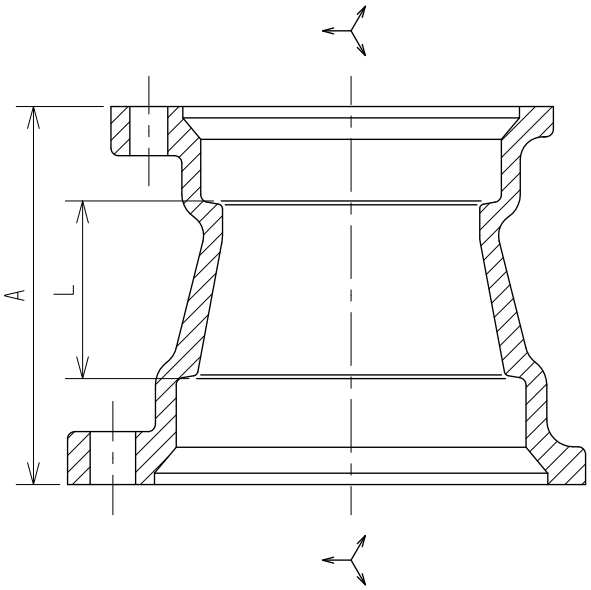

単位：mm

図面番号	呼　び		A	L1
	A（mm）	B（in）		
G230-21	100×80	4×3	130	69
G230-22	125×80	5×3	140	76
G230-23	125×100	5×4	140	71
G230-24	150×100	6×4	150	78

注記１．適用規格：日本金属継手協会　ＪＰＦ　ＭＤＪ　００３に準拠。
２．表面処理：エポキシ樹脂系粉体塗装（グリーン色）
３．上記継手の付属品はロックエースフランジセットをご使用下さい。

No	部品名	材質	数量	備考
5				
4				
3				
2				
1	本　体	FCD450-10	1	JIS G 5502

名称	圧送排水鋼管用可とう継手本体（ロックエース） 径違いソケット（LK-S）				
図番	G230	尺度	承認	確認	作成
作成	2020.04.01	Free	真田	西	野村

東亜高級継手バルブ製造株式会社