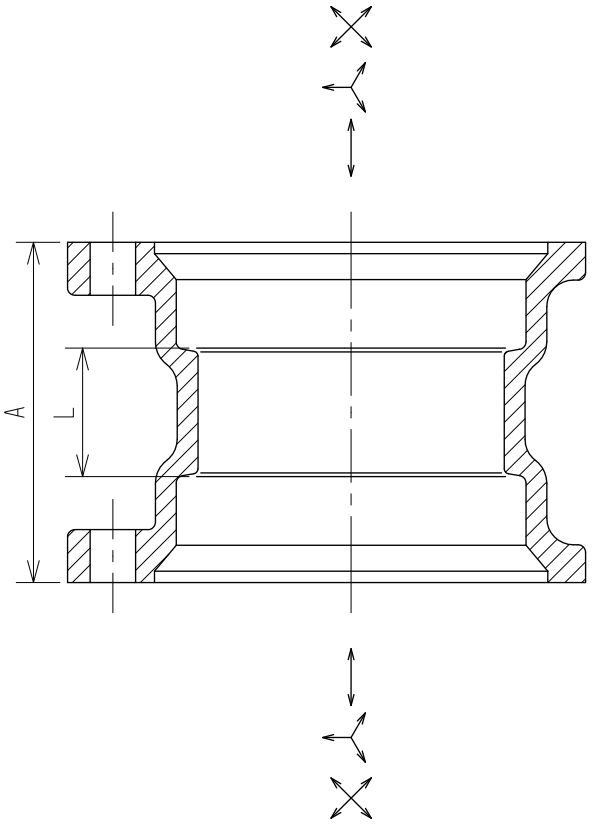

単位：mm

図面番号	呼　び		A	L
	A（mm）	B（in）		
G230-03	50	2	75	31
G230-04	65	2 1/2	85	35
G230-05	80	3	90	34
G230-06	100	4	105	39
G230-07	125	5	115	43
G230-08	150	6	125	47
G230-09	200	8	145	49

注記１．適用規格：日本金属継手協会　ＪＰＦ　ＭＤＪ　００３に準拠。
　　２．表面処理：エポキシ樹脂系粉体塗装（グリーン色）
　　３．上記継手の付属品はロックエースフランジセットをご使用ください。

No	部品名	材質	数量	備考
5				
4				
3				
2				
1	本　体	FCD450-10	1	JIS G 5502

名称	圧送排水鋼管用可とう継手本体（ロックエース） ソケット（LK-S）				
図番	G230	尺度	承認	確認	作成
作成	2024.05.01	Free	小国	西	野村

東亜高級継手バルブ製造株式会社