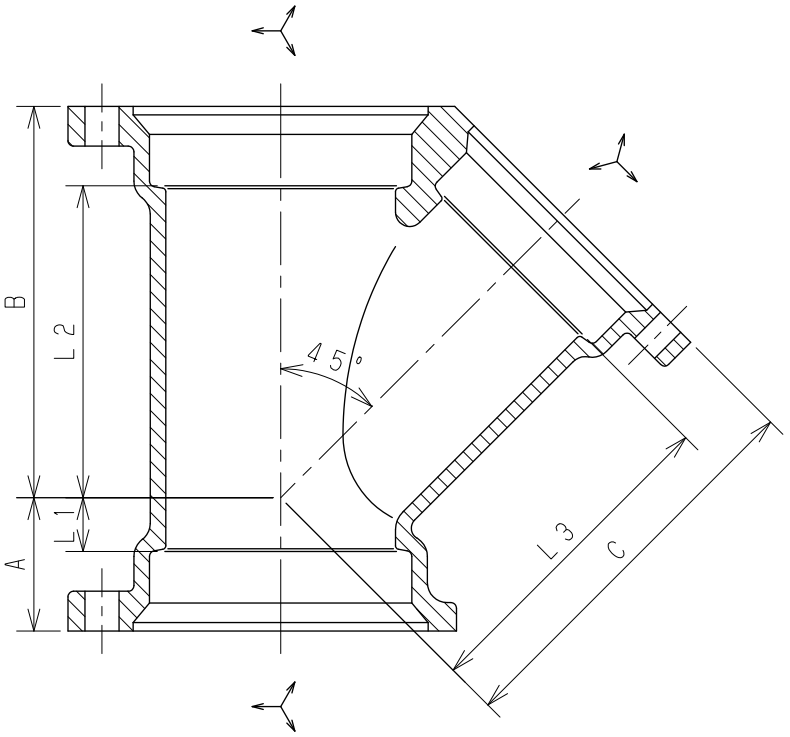

単位：mm

図面番号	呼び		A	B	C	L1	L2	L3
	A（mm）	B（in）						
G229-12	100×80	4×3	49	163	169	16	130	141
G229-16	125×100	5×4	58	198	204	22	162	171
G229-19	150×100	6×4	49	213	224	10	174	191

注記１．適用規格：日本金属継手協会　ＪＰＦ　ＭＤＪ　００３に準拠。
２．表面処理：エポキシ樹脂系粉体塗装（グリーン色）
３．上記継手の付属品はロックエースフランジセットをご使用下さい。

No	部品名	材質	数量	備考
5				
4				
3				
2				
1	本体	FCD450-10	1	JIS G 5502

名称	圧送排水鋼管用可とう継手本体（ロックエース） 径違い45° Y（LK-Y）				
図番	G229	尺度	承認	確認	作成
作成	2020.04.01	Free	真田	西	野村

東亜高級継手バルブ製造株式会社