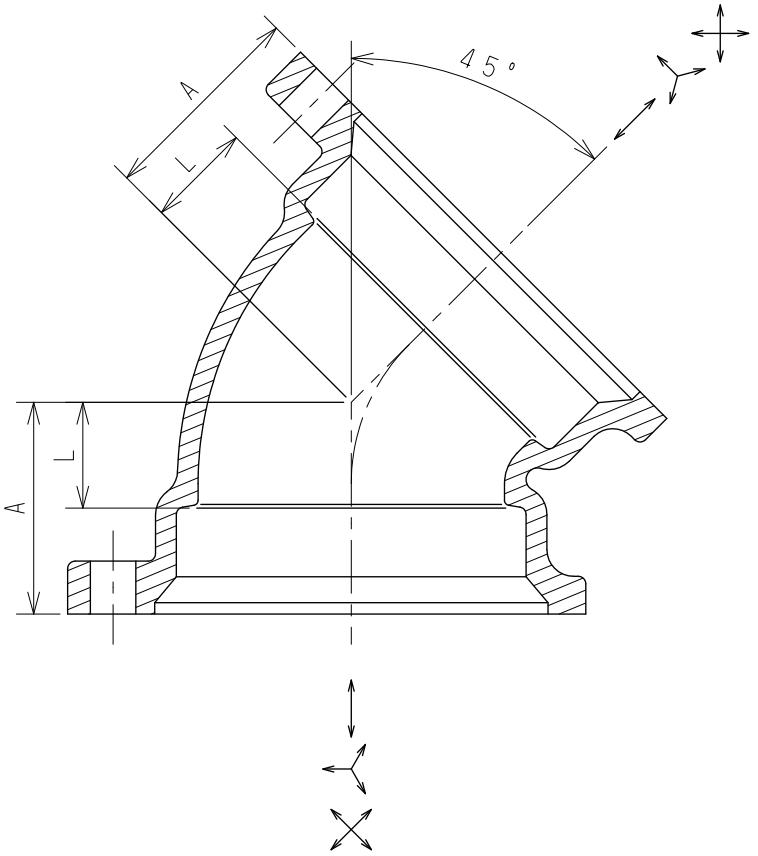

単位：mm

図面番号	呼　び		A	L
	A（mm）	B（in）		
G212-03	50	2	42	20
G212-04	65	2 1/2	50	25
G212-05	80	3	56	28
G212-06	100	4	68	35
G212-07	125	5	79	43
G212-08	150	6	89	50
G212-09	200	8	106	58

注記１．適用規格：日本金属継手協会　ＪＰＦ　ＭＤＪ　００３に準拠。
２．表面処理：エポキシ樹脂系粉体塗装（グリーン色）
３．上記継手の付属品はロックエースフランジセットをご使用ください。

No	部品名	材質	数量	備考
5				
4				
3				
2				
1	本体	FCD450-10	1	JIS G 5502

名称	圧送排水鋼管用可とう継手本体（ロックエース） 45°エルボ（LK-45°L）				
図番	G212	尺度	承認	確認	作成
作成	2024.05.01	Free	小国	西	野村

東亜高級継手バルブ製造株式会社