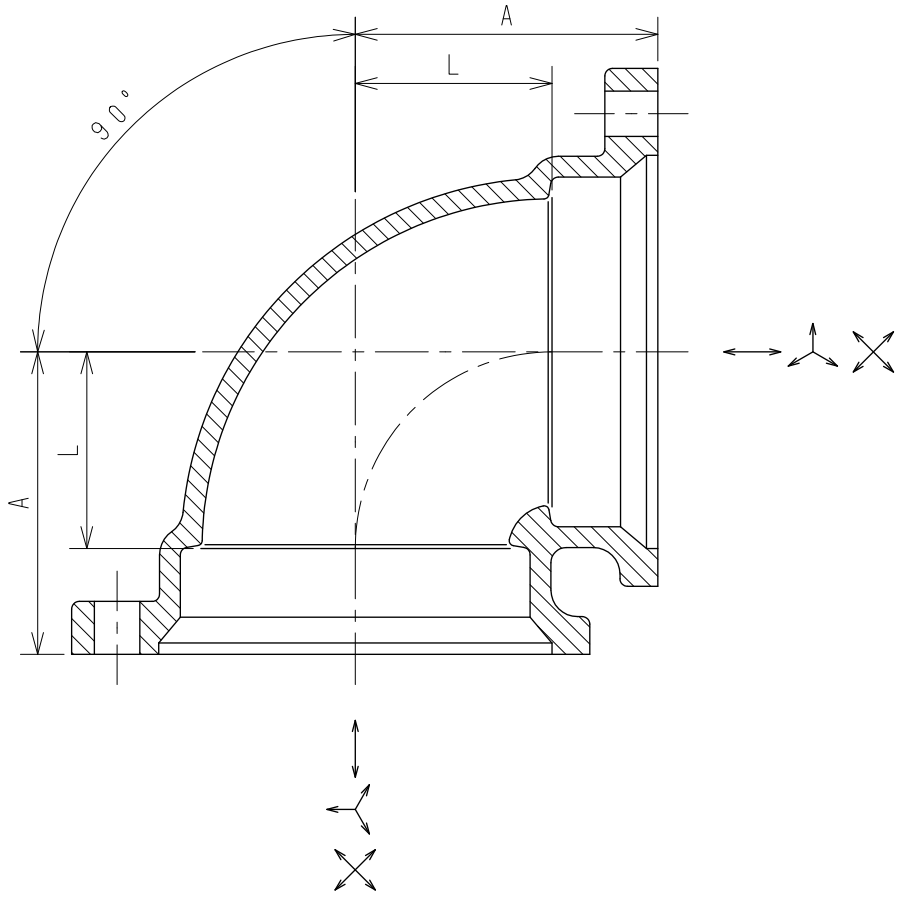

単位：mm

図面番号	呼　び		A	L
	A（mm）	B（in）		
G201-03	50	2	58	36
G201-05	65	2 1/2	70	45
G201-06	80	3	80	52
G201-07	100	4	99	66
G201-08	125	5	118	82
G201-09	150	6	135	96
G201-10	200	8	168	120

注記１．適用規格：日本金属継手協会　ＪＰＦ　ＭＤＪ　００３に準拠。
　　２．表面処理：エポキシ樹脂系粉体塗装（グリーン色）
　　３．上記継手の付属品はロックエースフランジセットをご使用ください。

No	部品名	材質	数量	備考
5				
4				
3				
2				
1	本体	FCD450-10	1	JIS G 5502

名称	圧送排水鋼管用可とう継手本体（ロックエース） 90°エルボ（LK-L）				
図番	G201	尺度	承認	確認	作成
作成	2024.05.01	Free	小国	西	野村

東亜高級継手バルブ製造株式会社