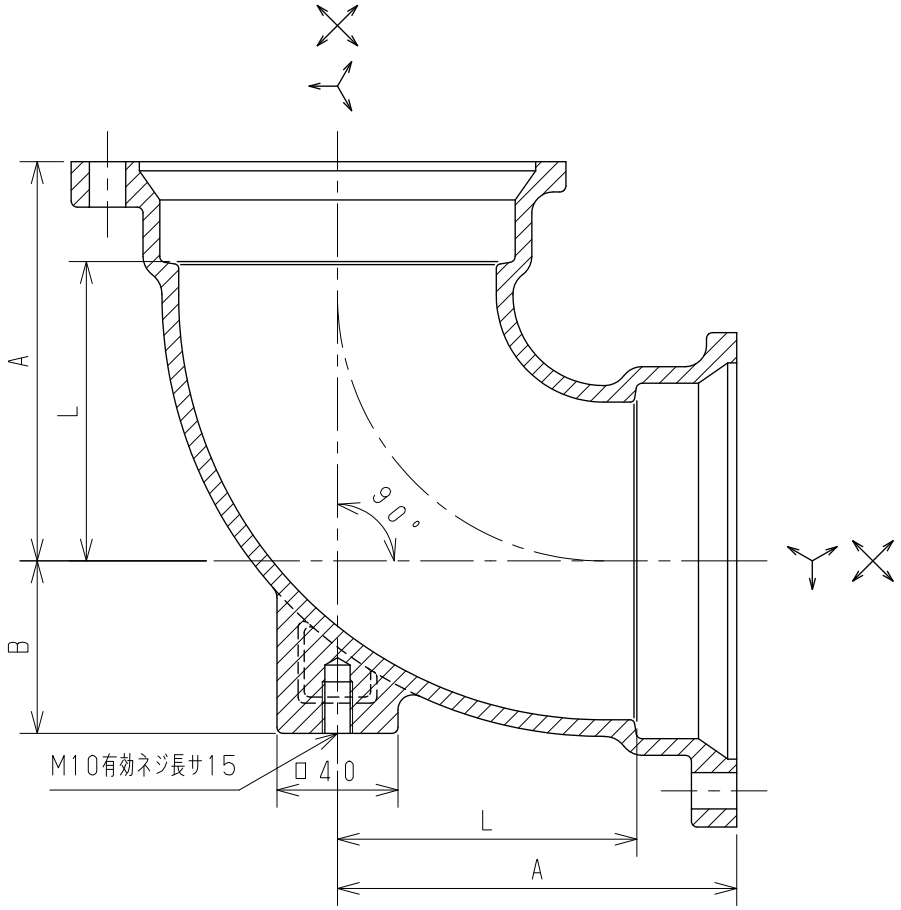

単位：mm

	図面番号	呼び A（mm）	呼び B（in）	A	L	B
※	G07－02	100	4	132	99	57.0
※	G07－03	125	5	158	122	70.0
※	G07－04	150	6	182	143	82.5
※	G07－05	200	8	230	182	108.0

注記１．本体の表面処理はエポキシ樹脂系粉体塗装（グレー色）
２．固定用Ｍ１０ボルトは付属しておりません。
３．※印は当社のオリジナル製品です。

No	部品名	材質	数量	備考
5				
4				
3				
2				
1	本体	FC150	1	JIS G 5501

名称	排水鋼管用可とう継手本体 座付き90°大曲りエルボ（90°LLZ）				
図番	G07	尺度	承認	確認	作成
作成	2022.09.01	Free	真田	西	野村

東亜高級継手バルブ製造株式会社