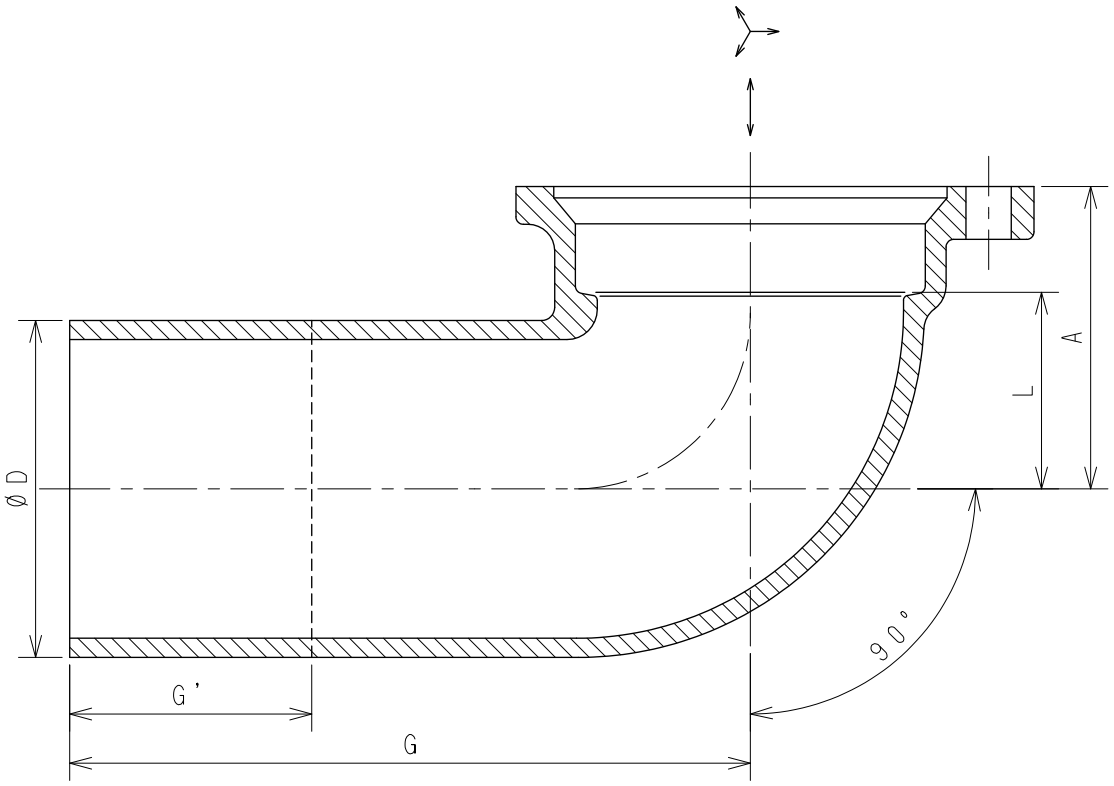

単位：mm

	図面番号	呼び A（mm）	呼び B（in）	A	L	G	G'	D
	G06-01	40	1½	49	30	90	13	48.6
※	G06-02	50	2	59	37	120	30	60.5
	G06-03	65	2½	70	45	150	48	76.3
	G06-04	80	3	80	52	180	64	89.1
90° LL-B※	G06-11	40	1½	49	30	140	65	48.6
90° LL-B※	G06-12	50	2	59	37	150	60	60.5

注記１．本体の表面処理はエポキシ樹脂系粉体塗装（グレー色）
２．※印は当社のオリジナル製品です。
３．G'は端面からの切断可能な最大長さです（切断面は防錆処理を施してください）。

No	部品名	材質	数量	備考
5				
4				
3				
2				
1	本体	FC150	1	JIS G 5501

名称	排水鋼管用可とう継手本体 Bタイプ90°エルボ（90°L-B）（90°LL-B）				
図番	G06	尺度	承認	確認	作成
作成	2020.04.01	Free	真田	西	野村

東亜高級継手バルブ製造株式会社