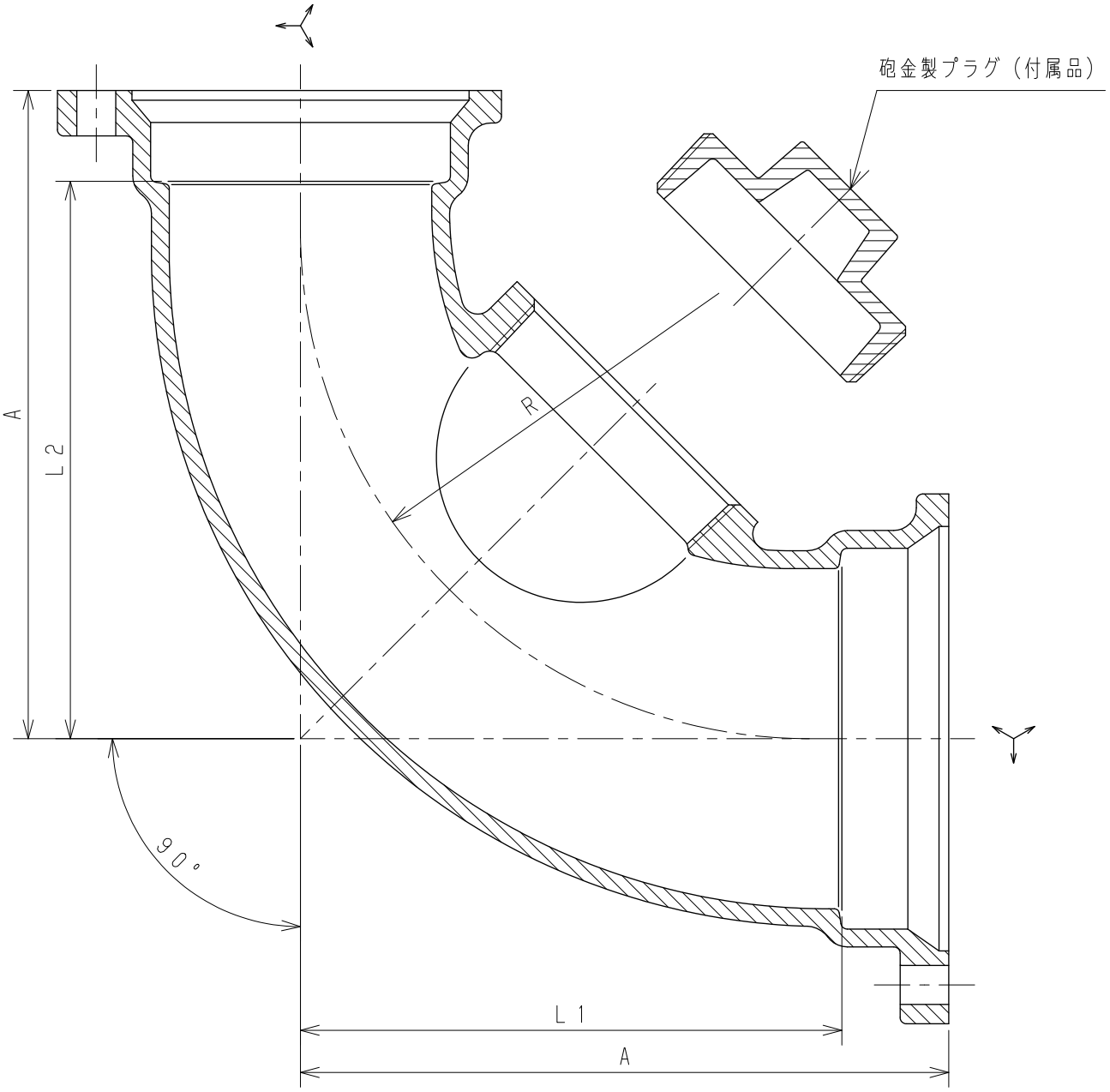

受注生産品　　単位：mm

	図面番号	呼び A（mm）	呼び B（in）	A	L1	L2	R	プラグサイズ	廃盤
※	G05－01	80	3	185	157	157	157	65A	■
※	G05－02	100×80	4×3	200	167	172	167	75A	
※	G05－03	100	4	200	167	167	166	75A	

注記１．本体の表面処理はエポキシ樹脂系粉体塗装（グレー色）
２．※印は当社のオリジナル製品です。
３．■印は在庫が無くなり次第廃盤です。

No	部品名	材質	数量	備考
5				
4				
3				
2				
1	本体	FC150	1	JIS G 5501

名称	排水鋼管用可とう継手本体 掃除口付90°大曲りエルボ（90° CLL－A）				
図番	G05	尺度	承認	確認	作成
作成	2024.04.01	Free	小国	西	野村

東亜高級継手バルブ製造株式会社