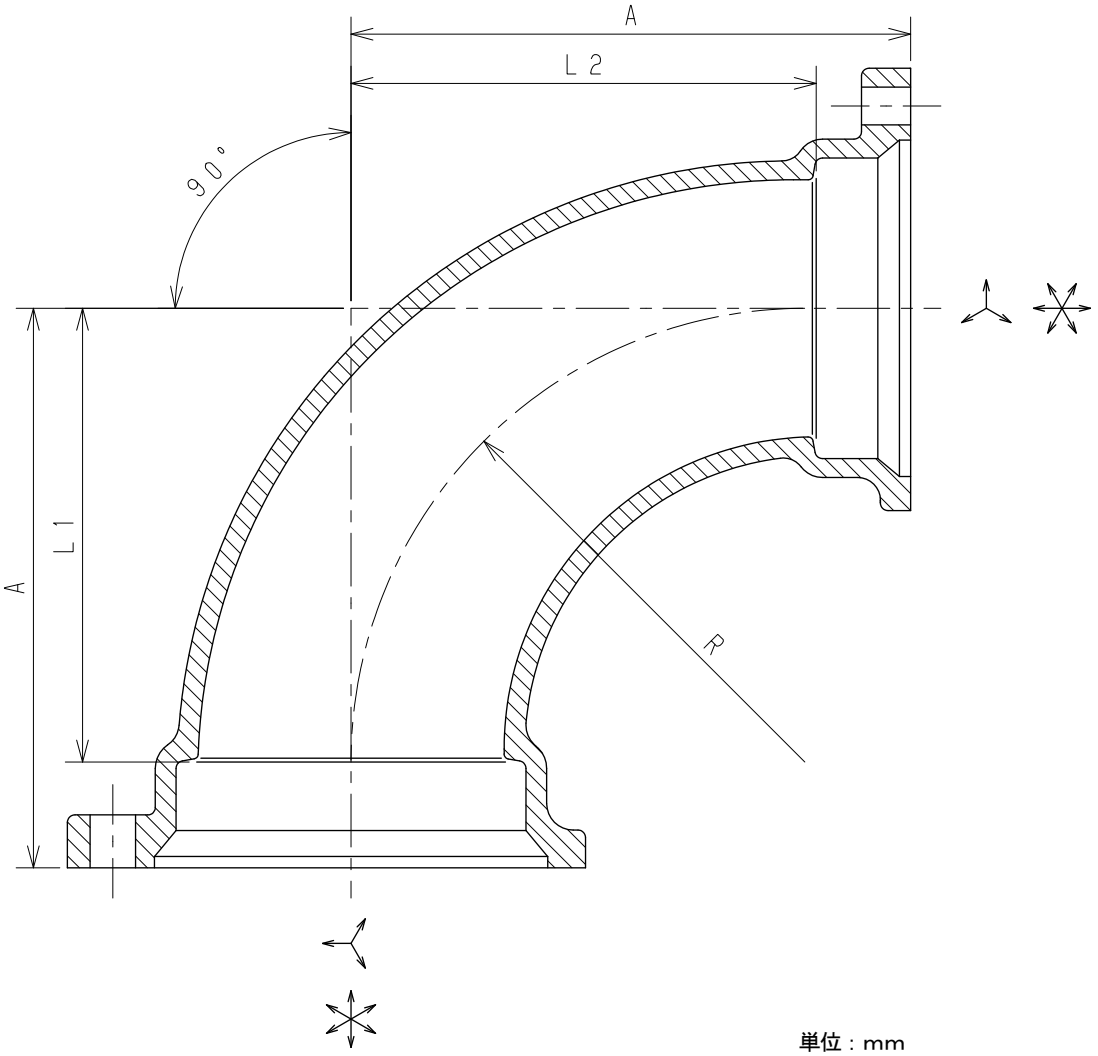

単位：mm

	図面番号	呼び A（mm）	呼び B（in）	A	L1	L2	R
※	G04－01	65	2½	128	103	103	103
※	G04－02	80	3	148	120	120	120
	G04－03	100	4	185	152	152	152
	G04－04	125	5	205	169	169	169
	G04－05	150	6	226	187	187	187
☆※	G04－06	250	10	330	260	260	260
※	G04－07	80×65	3×2½	148	120	123	120
	G04－08	100×80	4×3	185	152	157	152
	G04－09	125×100	5×4	205	169	172	169
	G04－10	150×125	6×5	226	187	190	187

注記１．本体の表面処理はエポキシ樹脂系粉体塗装（グレー色）
２．※印は当社のオリジナル製品です。
３．☆印はＴＭ－Ⅱ継手のみです。

No	部品名	材質	数量	備考
5				
4				
3				
2				
1	本体	FC150	1	JIS G 5501

名称	排水鋼管用可とう継手本体 汚水用90°エルボ（90°LLS）				
図番	G04	尺度	承認	確認	作成
作成	2020.04.01	Free	真田	西	野村

東亜高級継手バルブ製造株式会社