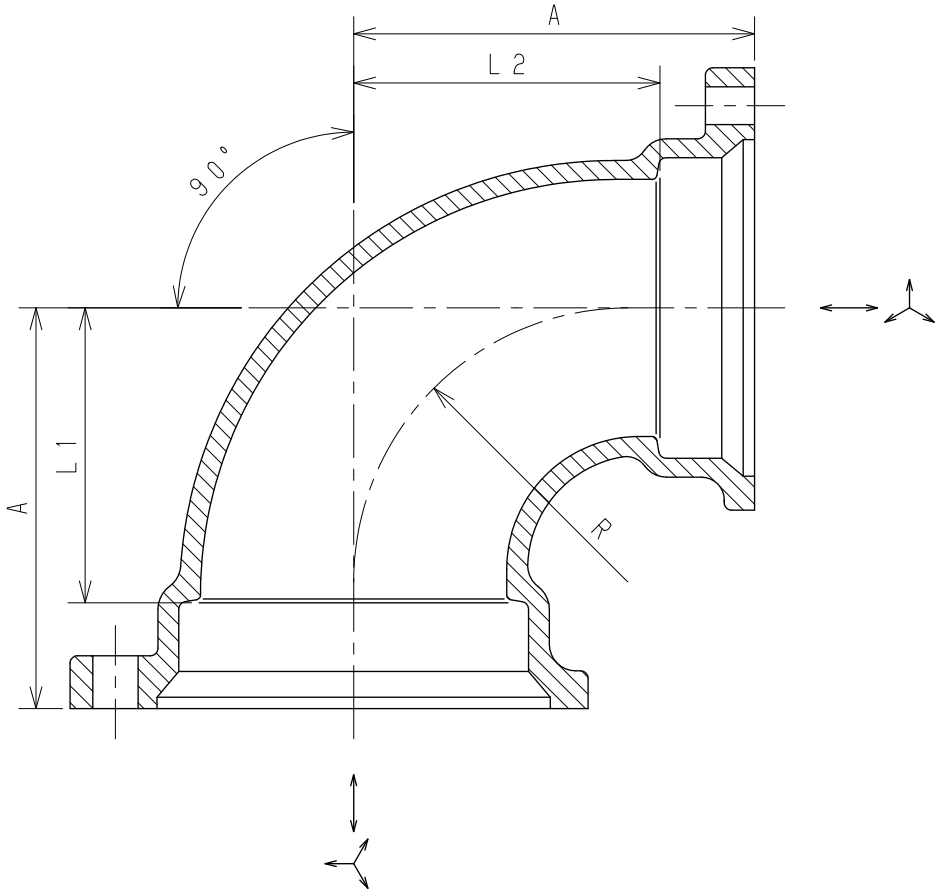

単位：mm

図面番号	呼び		A	L1	L2	R
	A（mm）	B（in）				
G03－01	40×32	1½×1¼	63	44	45	40.0
G03－03	50×40	2×1½	76	54	57	49.5
G03－04	65×40	2½×1½	92	67	73	62.0
G03－05	65×50	2½×2	92	67	70	60.0
G03－06	80×50	3×2	106	78	84	76.5
G03－07	80×65	3×2½	106	78	81	72.5
G03－08	100×65	4×2½	132	99	107	90.5
G03－09	100×80	4×3	132	99	104	93.0
G03－10	125×100	5×4	158	122	125	113.0
※ G03－11	150×100	6×4	182	143	149	140.0
G03－12	150×125	6×5	182	143	146	132.5

注記１．本体の表面処理はエポキシ樹脂系粉体塗装（グレー色）
　　２．※印は当社のオリジナル製品です。

No	部品名	材質	数量	備考
5				
4				
3				
2				
1	本体	FC150	1	JIS G 5501

名称	排水鋼管用可とう継手本体 径違い90°大曲りエルボ（90°LL）				
図番	G03	尺度	承認	確認	作成
作成	2020.04.01	Free	真田	西	野村

東亜高級継手バルブ製造株式会社