● 協業ロゴマーク

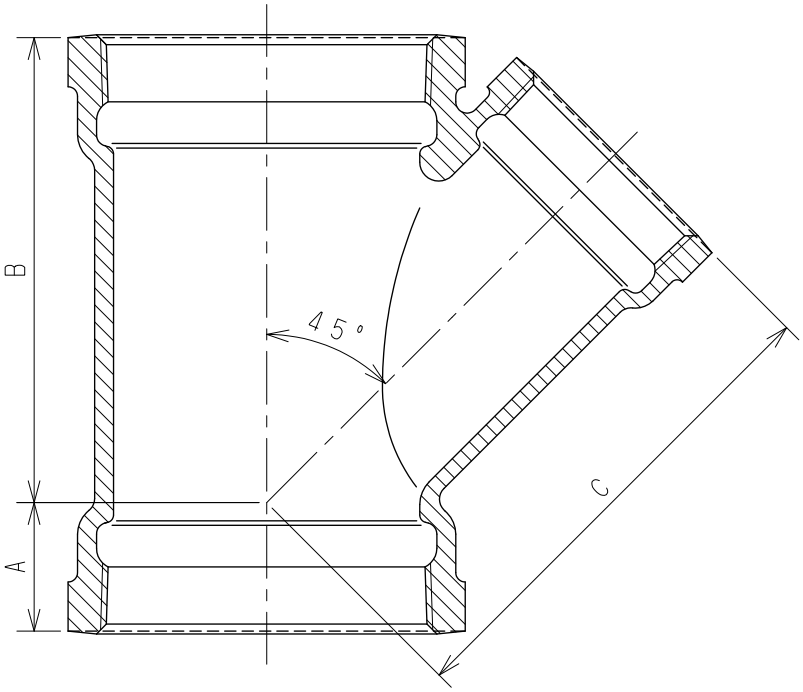

単位：mm

	図面番号	呼　び		中心から端面までの距離			廃　盤	
		A（mm）	B（in）	A	B	C	白品	コート品
●	B14-01	40×32	1½×1¼	31	81	83		×
	B14-02	50×32	2×1¼	29	89	93		×
●	B14-03	50×40	2×1½	34	94	97		
※	B14-04	65×32	2½×1¼	28	100	108		×
●	B14-05	65×40	2½×1½	29	105	112		■
●	B14-06	65×50	2½×2	38	114	118		
	B14-08	80×40	3×1½	26	114	123		■
●	B14-09	80×50	3×2	34	123	130		
●	B14-10	80×65	3×2½	47	136	139		×
	B14-12	100×40	4×1½	19	131	146	■	
●	B14-13	100×50	4×2	27	140	153		
●	B14-14	100×65	4×2½	40	153	162		
●	B14-15	100×80	4×3	49	163	169		
	B14-17	125×65	5×2½	30	168	182	■	×
◎	B14-19	125×100	5×4	58	198	204		■

注記１．規　　格：日本金属継手協会　ＪＰＦ　ＤＦ　００１規格品
２．ね　　じ：ＪＩＳ　Ｂ　０２０３　管用テーパねじ
３．表面処理：溶融亜鉛めっき（白品）又は
エポキシ樹脂系粉体塗装：グレー色（コート品）
４．※印は当社のオリジナル製品です。
５．◎印は受注生産品です。
６．×印は廃盤・■印は在庫が無くなり次第廃盤となります
７．●印はダイドレ株式会社との協業ロゴマーク品です。

5					名称	排水用ねじ込み式鋳鉄製管継手（ドレンネジ） 径違い45° Y（DY）				
4										
3					図番	B14	尺度	承認	確認	作成
2					作成	2024.05.01	Free	小国	西	野村
1	本　体	FCMB275-5	1	JIS G 5705	東亜高級継手バルブ製造株式会社					
No	部品名	材　質	数量	備　考						