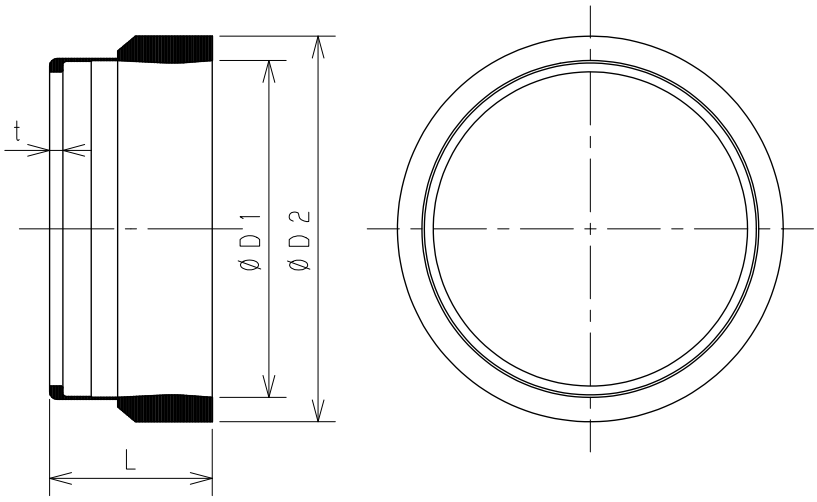

単位：mm

図面番号	呼び		D1	D2	L	t
	A（mm）	B（in）				
G87-01	32	1 1/4	42.7	51	29.5	2.5
G87-02	40	1 1/2	48.6	56	30.0	3.0
G87-03	50	2	60.5	70	34.0	3.0
G87-04	65	2 1/2	76.3	86	39.0	3.0
G87-05	80	3	89.1	102	43.0	3.5
G87-06	100	4	114.3	128	49.0	3.5
G87-07	125	5	139.8	154	57.5	4.0
G87-08	150	6	165.2	182	60.5	4.5
G87-09	200	8	215.0	238	75.5	6.5
G87-10	250	10	267.4	292	105.0	7.0

No	部品名	材質	数量	備考
5				
4				
3				
2				
1		EPDM		

名称	排水鋼管用可とう継手 TM-Ⅱ型パッキン（TM-Ⅱ-P）				
図番	G87	尺度	承認	確認	作成
作成	2020.04.01	Free	真田	西	野村

東亜高級継手バルブ製造株式会社