単位：mm

図面番号	呼び A（mm）	呼び B（in）	D2	D3	D4	B	H 基準寸法	H 許容差	d	P	N	R	A（参考）	C（参考）	D（参考）
G81-01	32	1¼	45	53	66	3.5	13	+4.0 −0	10	70	2	10	45.0	33.0	90.0
G81-02	40	1½	51	59	73	3.5	13		10	76	2	10	48.0	36.5	96.0
G81-03	50	2	63	72	90	4.0	13		10	90	2	10	55.0	45.0	110.0
G81-04	65	2½	79	89	107	4.5	14		10	107	3	10	63.5	53.5	117.0
G81-05	BF65	BF2½	79	89	107	4.5	15		12	112	2	12	68.0	53.5	136.0
G81-06	80	3	92	104	124	5.5	15		12	126	3	12	75.0	62.0	137.0
G81-07	100	4	117	131	151	6.0	15		12	152	3	12	88.0	75.5	163.5
G81-08	125	5	143	157	180	6.0	19		15	181	3	14	104.5	90.0	194.5
G81-09	150	6	169	185	209	7.0	19		15	210	3	14	119.0	104.5	223.5
G81-10	200	8	221	240	264	8.0	20		17	266	4	16	149.0	132.0	298.0

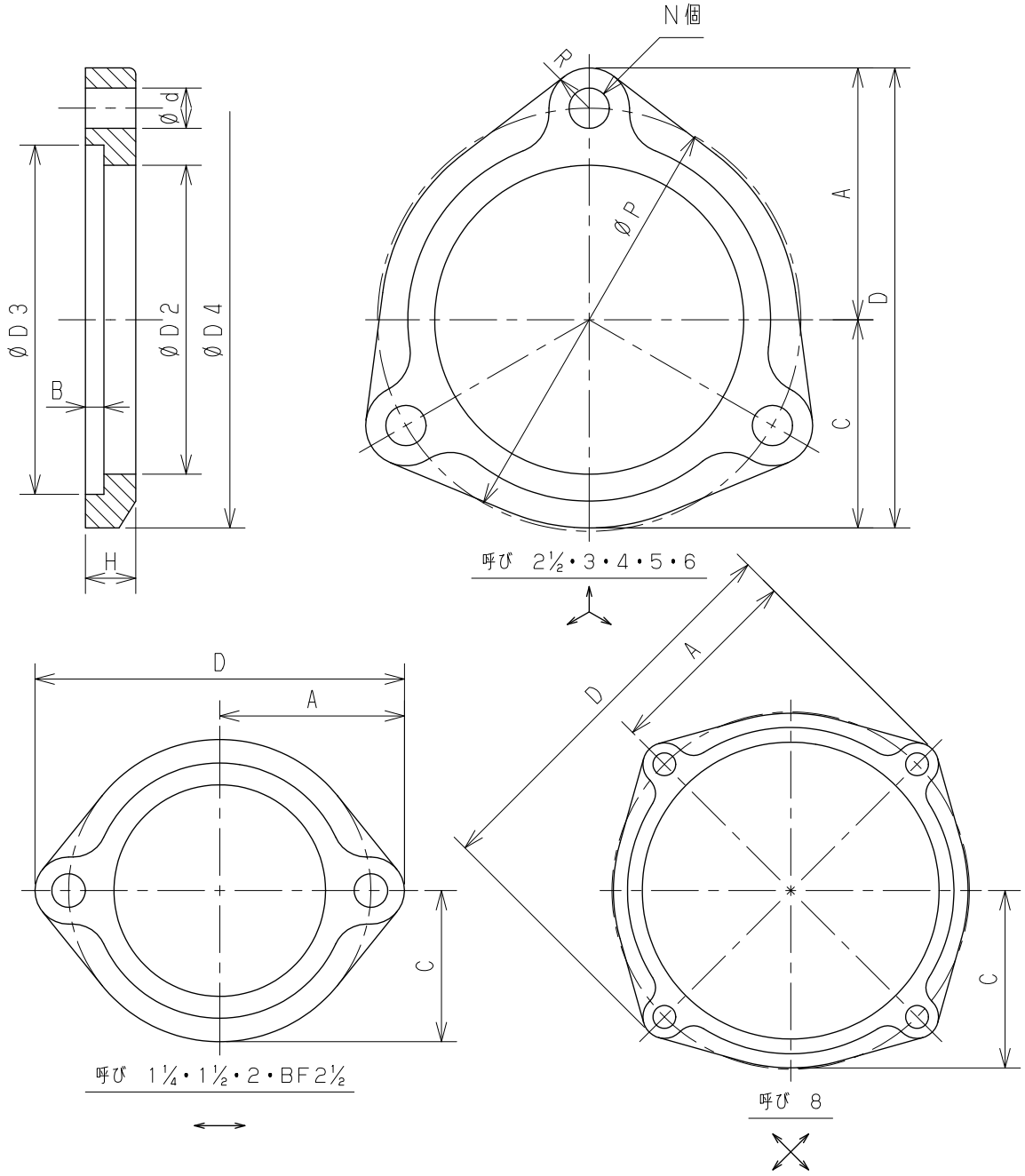

No	部品名	材質	数量	備考
5				
4				
3				
2				
1	MDフランジ	FCD450-10		JIS G 5502

名称	排水鋼管用可とう継手 MDフランジ（MD−F）				
図番	G81	尺度	承認	確認	作成
作成	2020.04.01	Free	真田	西	野村

東亜高級継手バルブ製造株式会社